图纸须加盖出图印章,否则一律无效

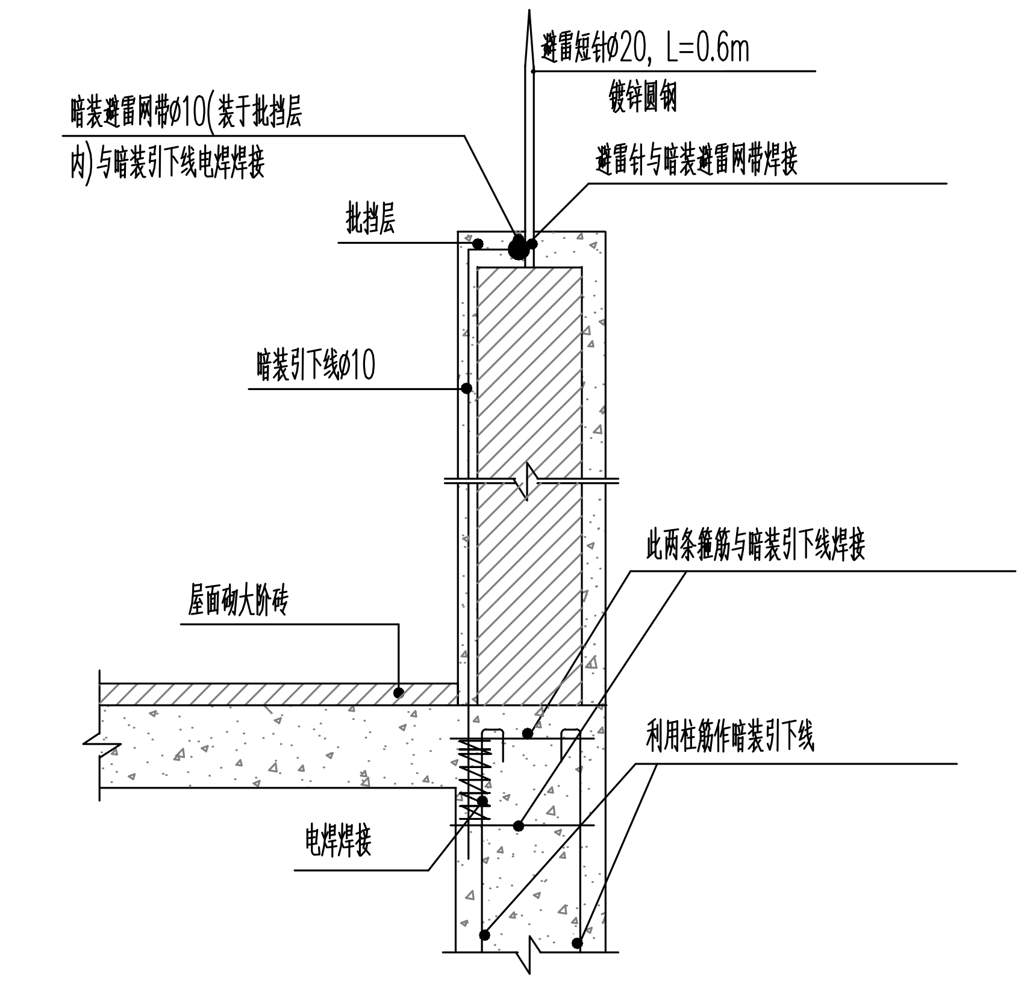
避雷短针Ø20, L=0.6m
镀锌圆钢
暗装避雷网带Ø10(装于批挡层内)与暗装引下线电焊焊接
避雷针与暗装避雷网带焊接
批挡层
暗装引下线Ø10
此两条箍筋与暗装引下线焊接
屋面砌大阶砖
利用柱筋作暗装引下线
电焊焊接

Ⓐ 女儿墙暗装避雷带

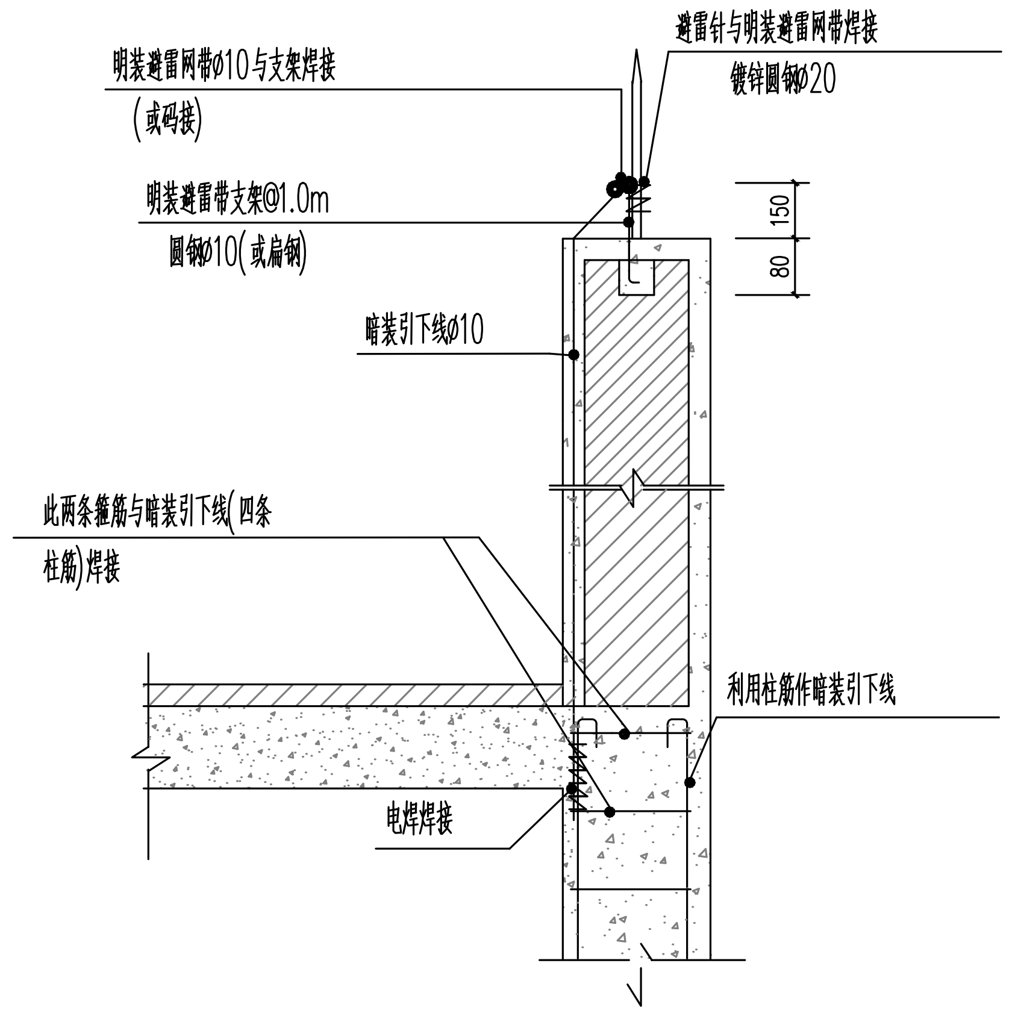
避雷针与明装避雷网带焊接
镀锌圆钢Ø20
明装避雷网带Ø10与支架焊接(或码接)
明装避雷带支架@1.0m
圆钢Ø10(或扁钢)
150
80
暗装引下线Ø10
此两条箍筋与暗装引下线(四条柱筋)焊接
利用柱筋作暗装引下线
电焊焊接

Ⓔ 女儿墙明装避雷带

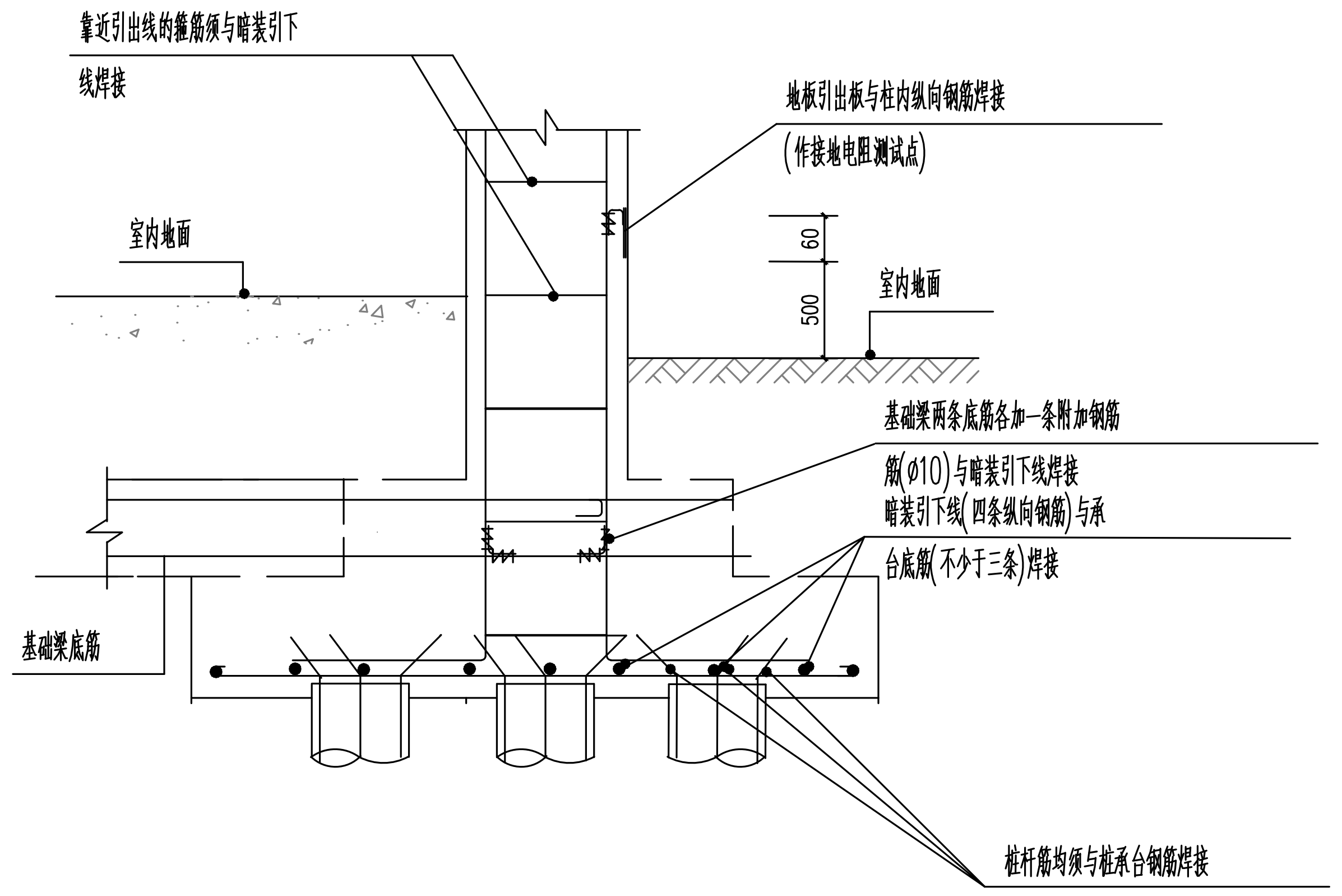
靠近引出线的箍筋须与暗装引下线焊接
地板引出板与柱内纵向钢筋焊接(作接地电阻测试点)
室内地面
60
500
室内地面
基础梁两条底筋各加一条附加钢筋(Ø10)与暗装引下线焊接
暗装引下线(四条纵向钢筋)与承台底筋(不少于三条)焊接
基础梁底筋
桩杆筋均须与桩承台钢筋焊接

1-1剖面

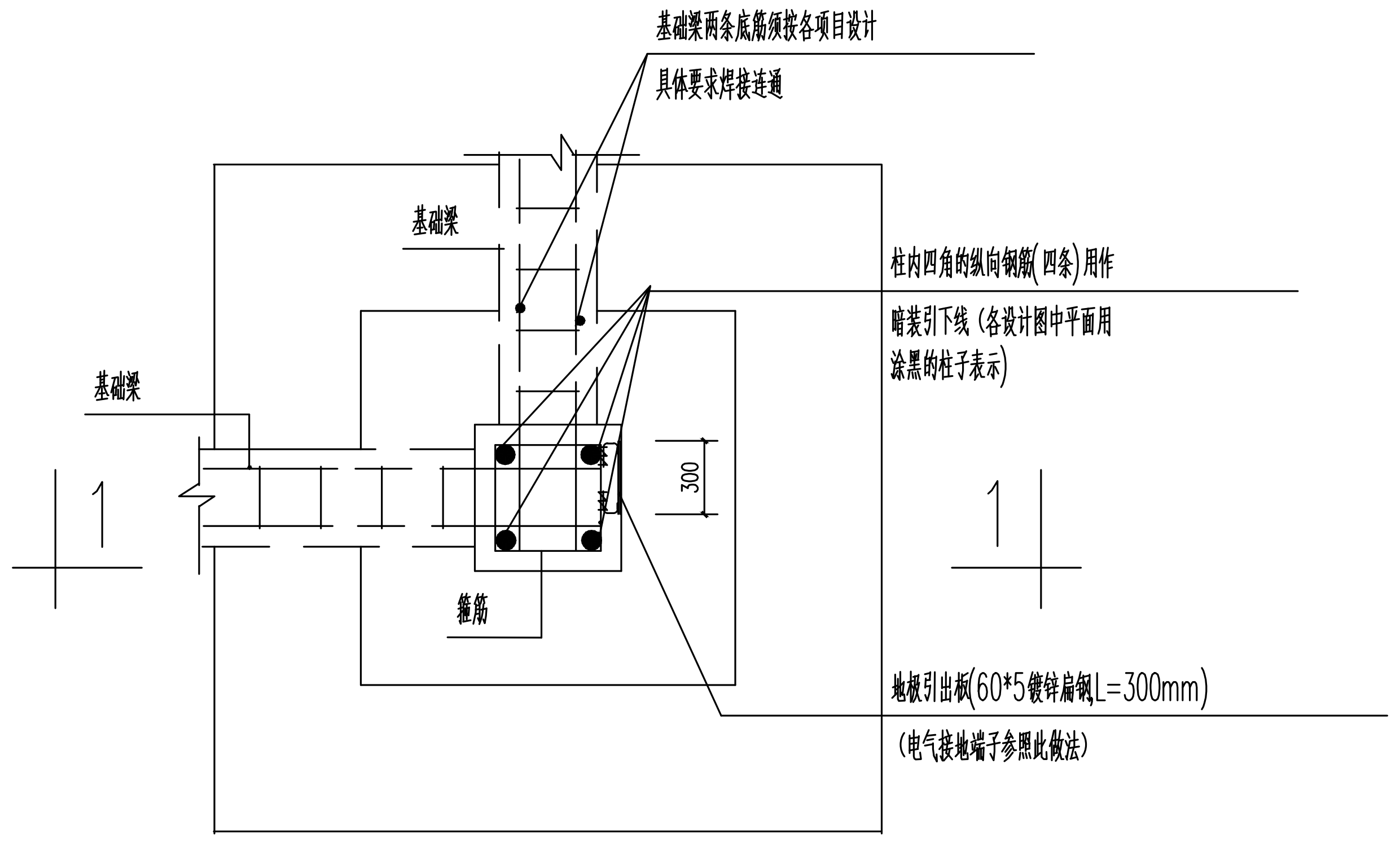
基础梁两条底筋须按各项目设计具体要求焊接连通
基础梁
基础梁
柱内四角的纵向钢筋(四条)用作暗装引下线(各设计图中平面用涂黑的柱子表示)
300
1
1
箍筋
地极引出板(60*5镀锌扁钢,L=300mm)
(电气接地端子参照此做法)

Ⓘ 电气接地点及电阻测量点引出方式

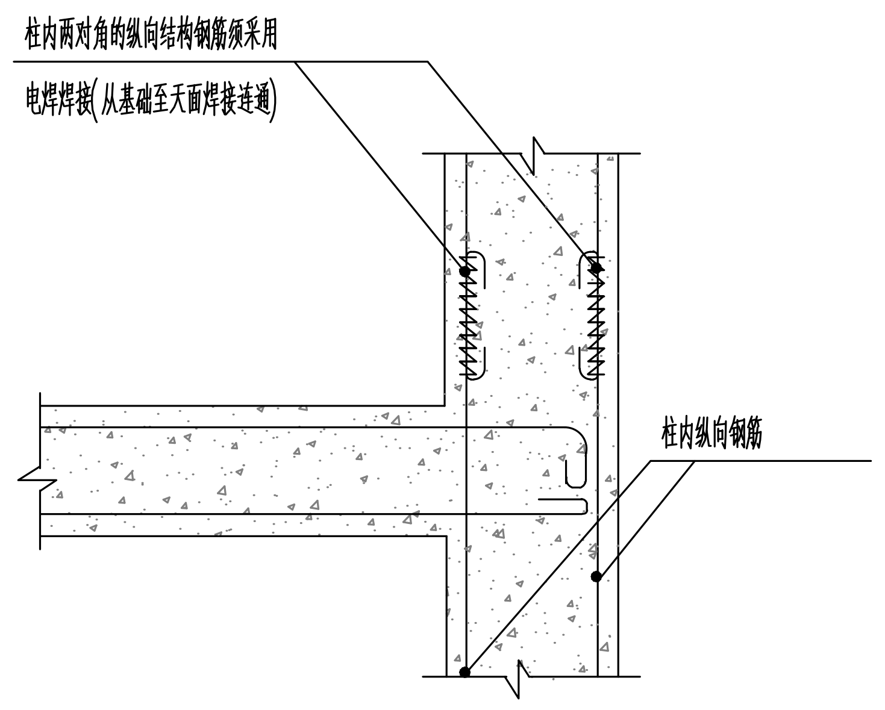
柱内两对角的纵向结构钢筋须采用电焊焊接(从基础至天面焊接连通)
柱内纵向钢筋

Ⓑ 利用柱内钢筋作暗装引下线

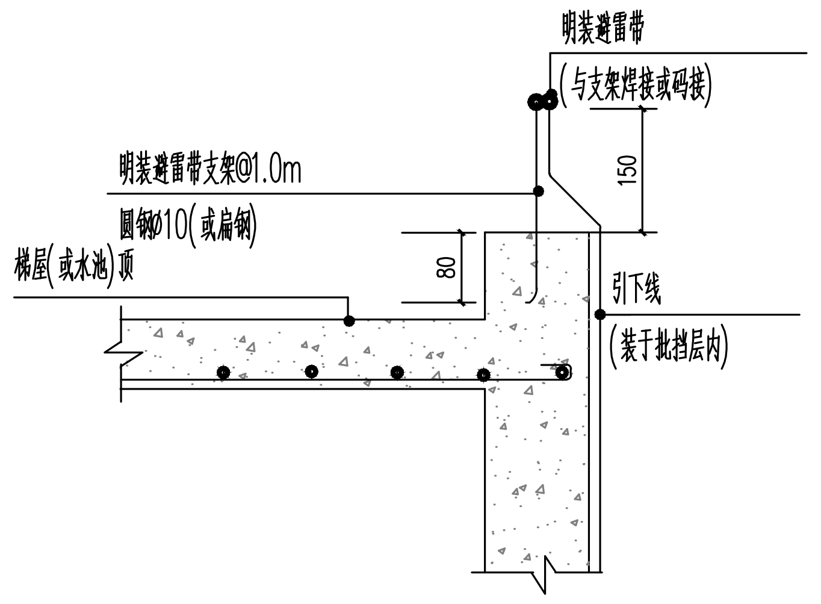
明装避雷带
(与支架焊接或码接)
明装避雷带支架@1.0m
圆钢Ø10(或扁钢)
梯屋(或水池)顶
150
80
引下线
(装于批挡层内)

Ⓕ 梯屋或(水池)顶明装避雷网带

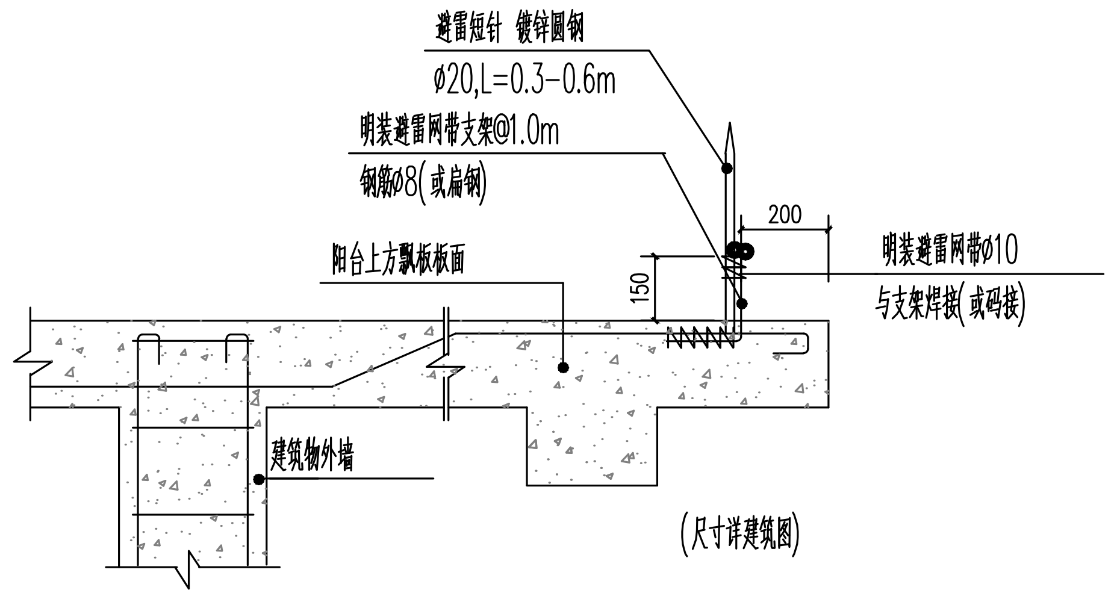
避雷短针 镀锌圆钢
Ø20,L=0.3-0.6m
明装避雷网带支架@1.0m
钢筋Ø8(或扁钢)
阳台上方飘板板面
200
150
明装避雷网带Ø10
与支架焊接(或码接)
建筑物外墙
(尺寸详建筑图)

Ⓒ 屋面明装避雷网带

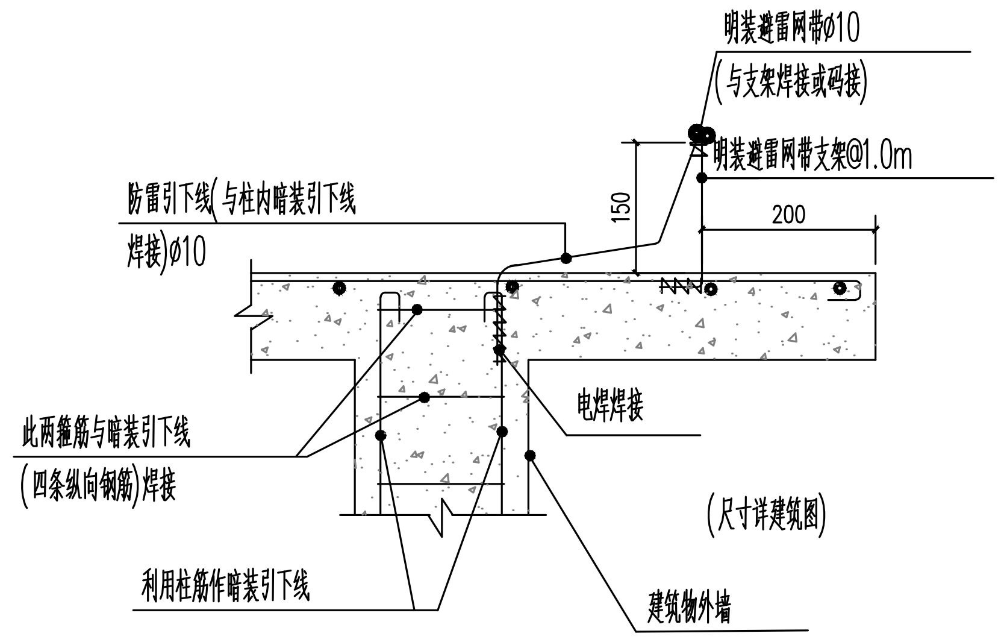
明装避雷网带Ø10
(与支架焊接或码接)
明装避雷网带支架@1.0m
防雷引下线(与柱内暗装引下线焊接)Ø10
150
200
此两箍筋与暗装引下线(四条纵向钢筋)焊接
电焊焊接
(尺寸详建筑图)
利用柱筋作暗装引下线
建筑物外墙

Ⓖ 屋面明装避雷网带

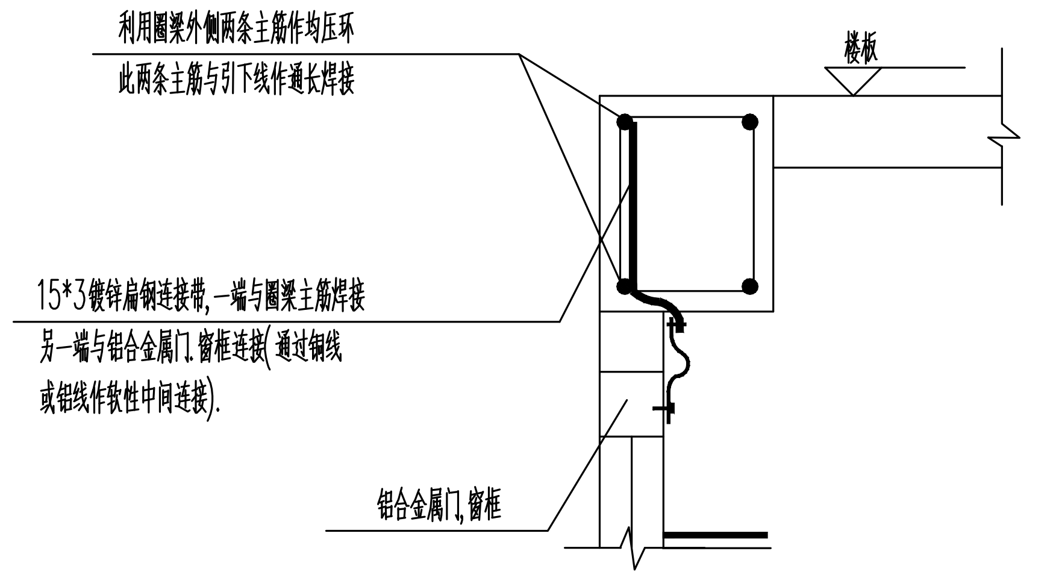
利用圈梁外侧两条主筋作均压环
此两条主筋与引下线作通长焊接
楼板
15*3镀锌扁钢连接带,一端与圈梁主筋焊接
另一端与铝合金属门.窗框连接(通过铜线或铝线作软性中间连接).
铝合金属门,窗框

Ⓙ 防侧击雷均压环及侧窗接地做法大样图

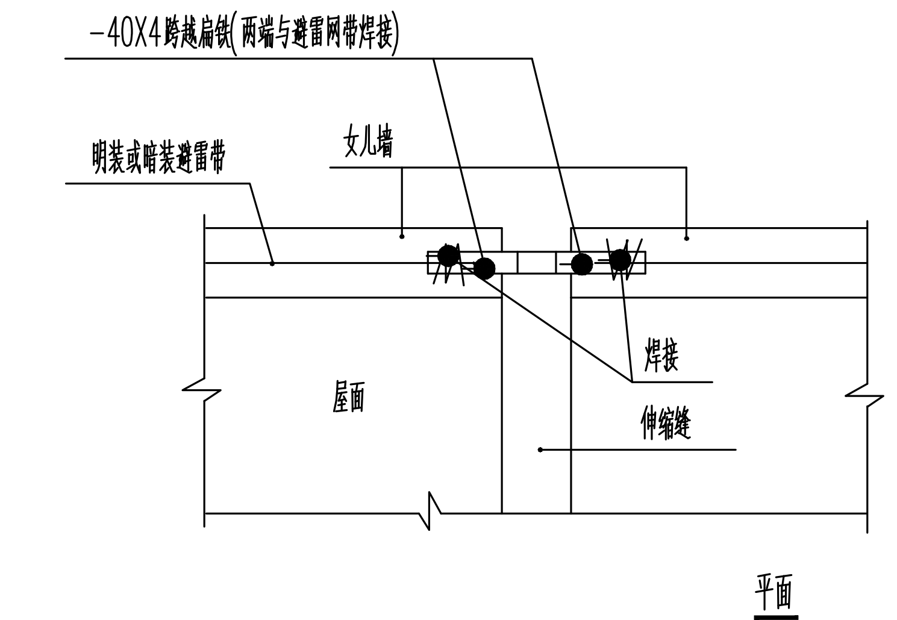
-40X4跨越扁铁(两端与避雷网带焊接)
明装或暗装避雷带
女儿墙
焊接
屋面
伸缩缝
平面

Ⓚ 屋面伸缩缝避雷网带处理

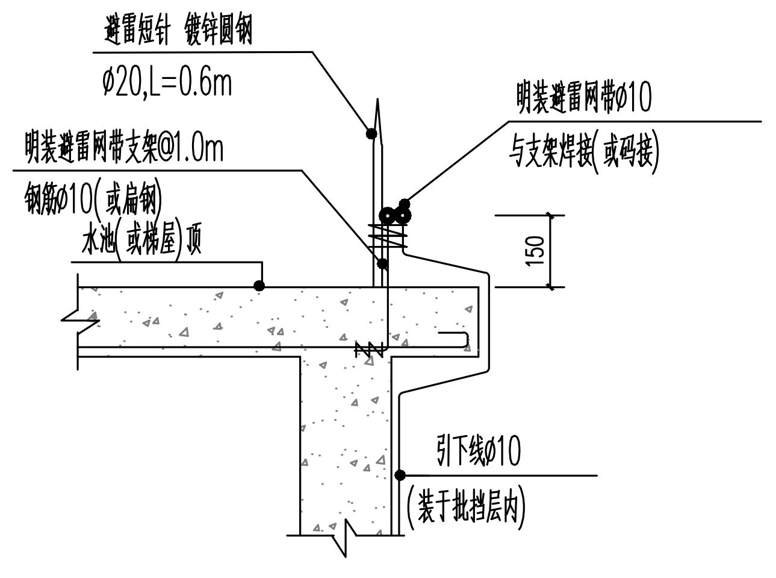
避雷短针 镀锌圆钢
Ø20,L=0.6m
明装避雷网带支架@1.0m
钢筋Ø10(或扁钢)
水池(或梯屋)顶
明装避雷网带Ø10
与支架焊接(或码接)
150
引下线Ø10
(装于批挡层内)

Ⓓ 水池或(梯屋)顶明装避雷网带

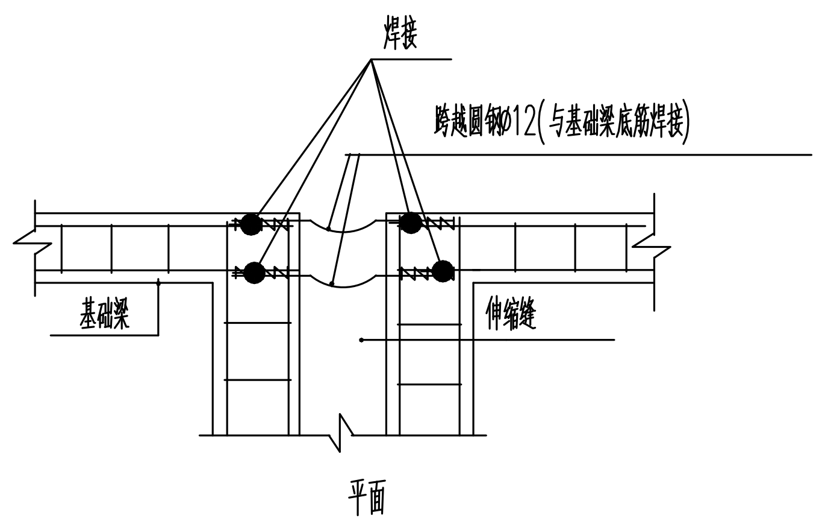
焊接
跨越圆钢Ø12(与基础梁底筋焊接)
基础梁
伸缩缝
平面

Ⓗ

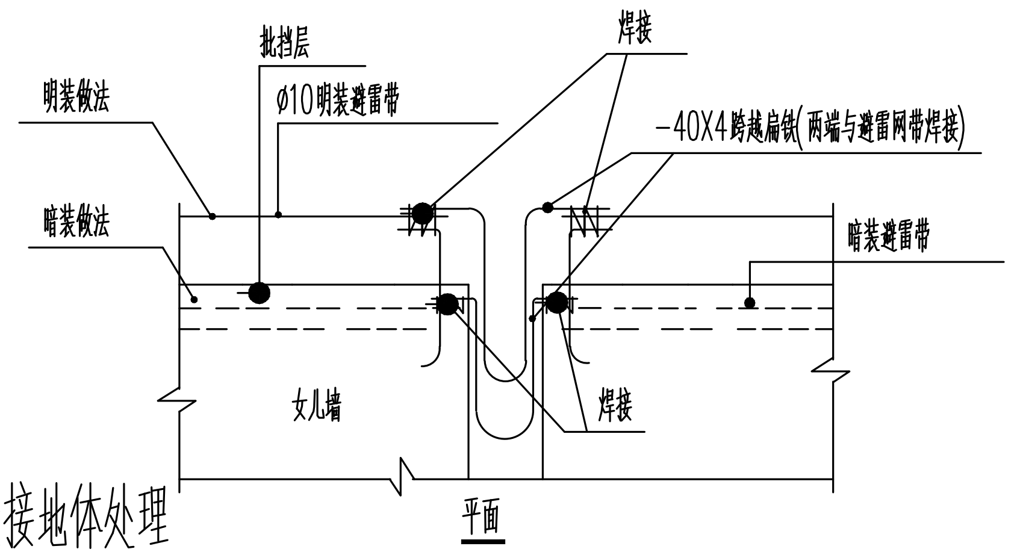
批挡层
焊接
明装做法
Ø10明装避雷带
-40X4跨越扁铁(两端与避雷网带焊接)
暗装做法
暗装避雷带
女儿墙
焊接
平面

基础伸缩缝接地体处理

防雷接地大样图

湖南省建设工程施工图审查文件审查合格专用章
岳阳天通工程咨询有限责任公司
S18012
房屋建筑工程:一类
市政工程(道路):二类
有效期至2025.12.31
2025.07.29

不得在图纸上量取尺寸施工。
如有任何不详事宜,须在施工前与设计师会商。
本工程图纸未经设计单位许可不得用于其他地方。

| 会签 | | |
|---|---|---|
| 建筑专业 | | |
| 结构专业 | | |
| 给排水专业 | | |
| 电气专业 | | |
| 暖通专业 | | |

岳阳市规划勘测设计院有限公司
建筑行业(建筑工程)乙级:A243019305

| | | |
|---|---|---|
| 项目负责人 | 陈志宇 | 陈志宇 |
| 审定人 | 吴勇 | |
| 审核人 | 刘林丽 | 刘林丽 |
| 专业负责人 | 刘林丽 | 刘林丽 |
| 校对人 | 秦军 | 秦军 |
| 设计人 | 李丹 | |

档案号:

建设单位:
岳阳市岳阳楼区住房和城乡建设局
(岳阳市岳阳楼区汇城发展集团有限公司)

工程名称:
岳阳楼区剪刀池社区驿马巷周边文体及公共设施提质改造工程

子项名称:
仓库改造

图名:
防雷接地大样图

图别:
日期: 2025.07
比例: 1:100
图号: 电施-09
版本号:
版本说明

| 版本 | 日期 | 审核 | 备注 |
|---|---|---|---|
| | | | |
| | | | |
| | | | |

岳阳市规划勘测设计院有限公司
出图专用章
市政行业(给排水、桥梁工程)专业乙级
风景园林工程设计专项乙级
建筑行业(建筑工程)乙级
证书编号:A243019305 有效期:2026年7月6日