图纸须加盖出图印章,否则一律无效

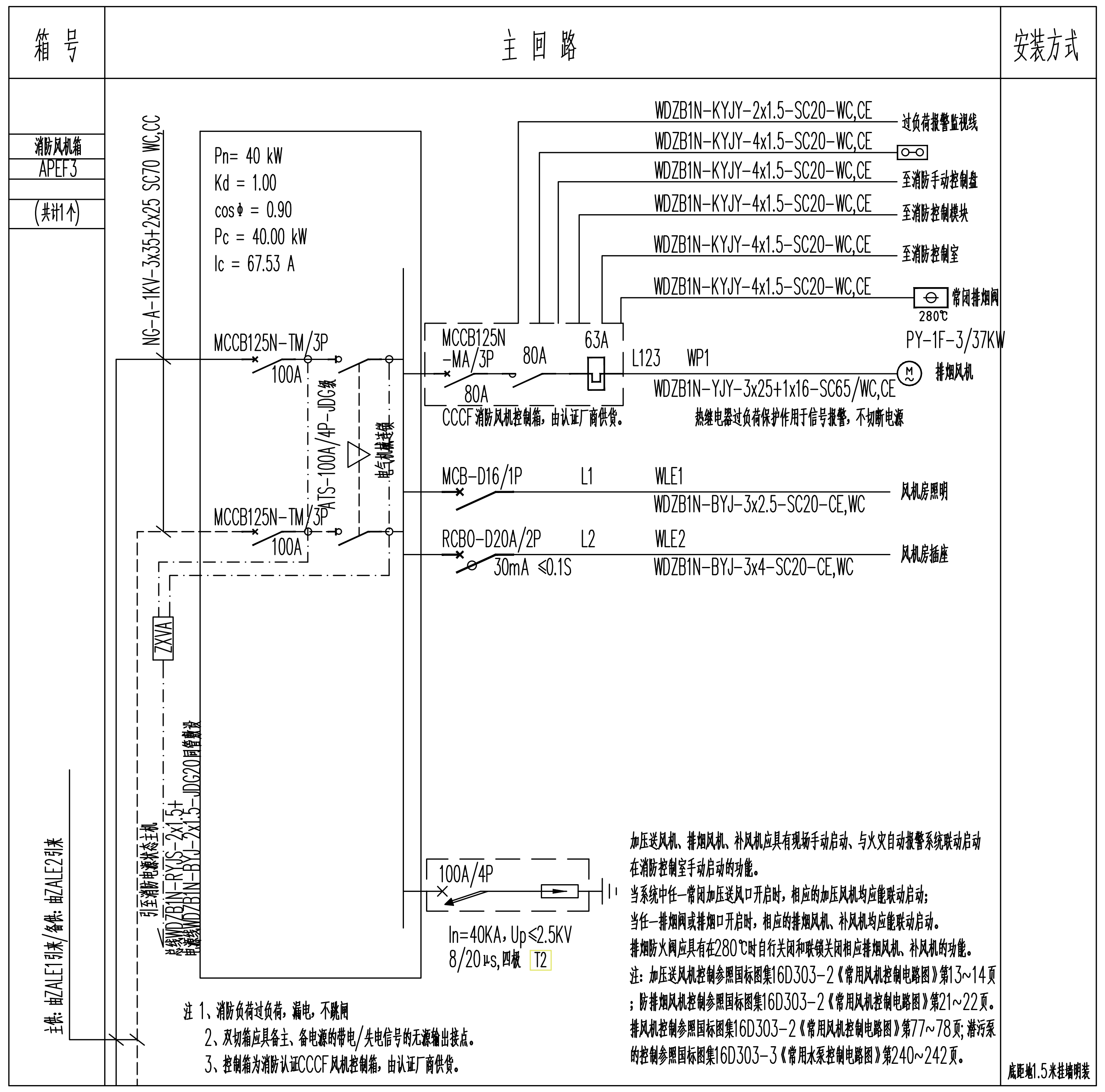

箱 号
主 回 路
安装方式
消防风机箱
APEF3
(共计1个)
NG-A-1KV-3x35+2x25 SC70 WC,CC
Pn= 40 kW
Kd = 1.00
cosΦ = 0.90
Pc = 40.00 kW
Ic = 67.53 A
MCCB125N-TM/3P
100A
ATS-100A/4P-JDG级
电气机械连锁
MCCB125N-TM/3P
100A
ZXVA
WDZB1N-KYJY-2x1.5-SC20-WC,CE
过负荷报警监视线
WDZB1N-KYJY-4x1.5-SC20-WC,CE
WDZB1N-KYJY-4x1.5-SC20-WC,CE
至消防手动控制盘
WDZB1N-KYJY-4x1.5-SC20-WC,CE
至消防控制模块
WDZB1N-KYJY-4x1.5-SC20-WC,CE
至消防控制室
WDZB1N-KYJY-4x1.5-SC20-WC,CE
常闭排烟阀
280℃
PY-1F-3/37KW
MCCB125N
-MA/3P
80A
80A
63A
L123
WP1
WDZB1N-YJY-3x25+1x16-SC65/WC,CE
排烟风机
CCCF消防风机控制箱，由认证厂商供货。
热继电器过负荷保护作用于信号报警，不切断电源
MCB-D16/1P
L1
WLE1
WDZB1N-BYJ-3x2.5-SC20-CE,WC
风机房照明
RCBO-D20A/2P
L2
WLE2
30mA ≤0.1S
WDZB1N-BYJ-3x4-SC20-CE,WC
风机房插座
100A/4P
In=40KA，Up≤2.5KV
8/20μs,四极
T2
引至消防电源状态主机
总线WDZBN1-RYJS-2x1.5+
电源线WDZBN1-BYJ-2x1.5-JDG20同管敷设
主供：由ZALE1引来/备供：由ZALE2引来
底距地1.5米挂墙明装

加压送风机、排烟风机、补风机应具有现场手动启动、与火灾自动报警系统联动启动在消防控制室手动启动的功能。
当系统中任一常闭加压送风口开启时，相应的加压风机均应能联动启动；
当任一排烟阀或排烟口开启时，相应的排烟风机、补风机均应能联动启动。
排烟防火阀应具有在280℃时自行关闭和联锁关闭相应排烟风机、补风机的功能。
注：加压送风机控制参照国标图集16D303-2《常用风机控制电路图》第13~14页；防排烟风机控制参照国标图集16D303-2《常用风机控制电路图》第21~22页。排风机控制参照国标图集16D303-2《常用风机控制电路图》第77~78页；潜污泵的控制参照国标图集16D303-3《常用水泵控制电路图》第240~242页。

注 1、消防负荷过负荷，漏电，不跳闸
2、双切箱应具备主、备电源的带电/失电信号的无源输出接点。
3、控制箱为消防认证CCCF风机控制箱，由认证厂商供货。

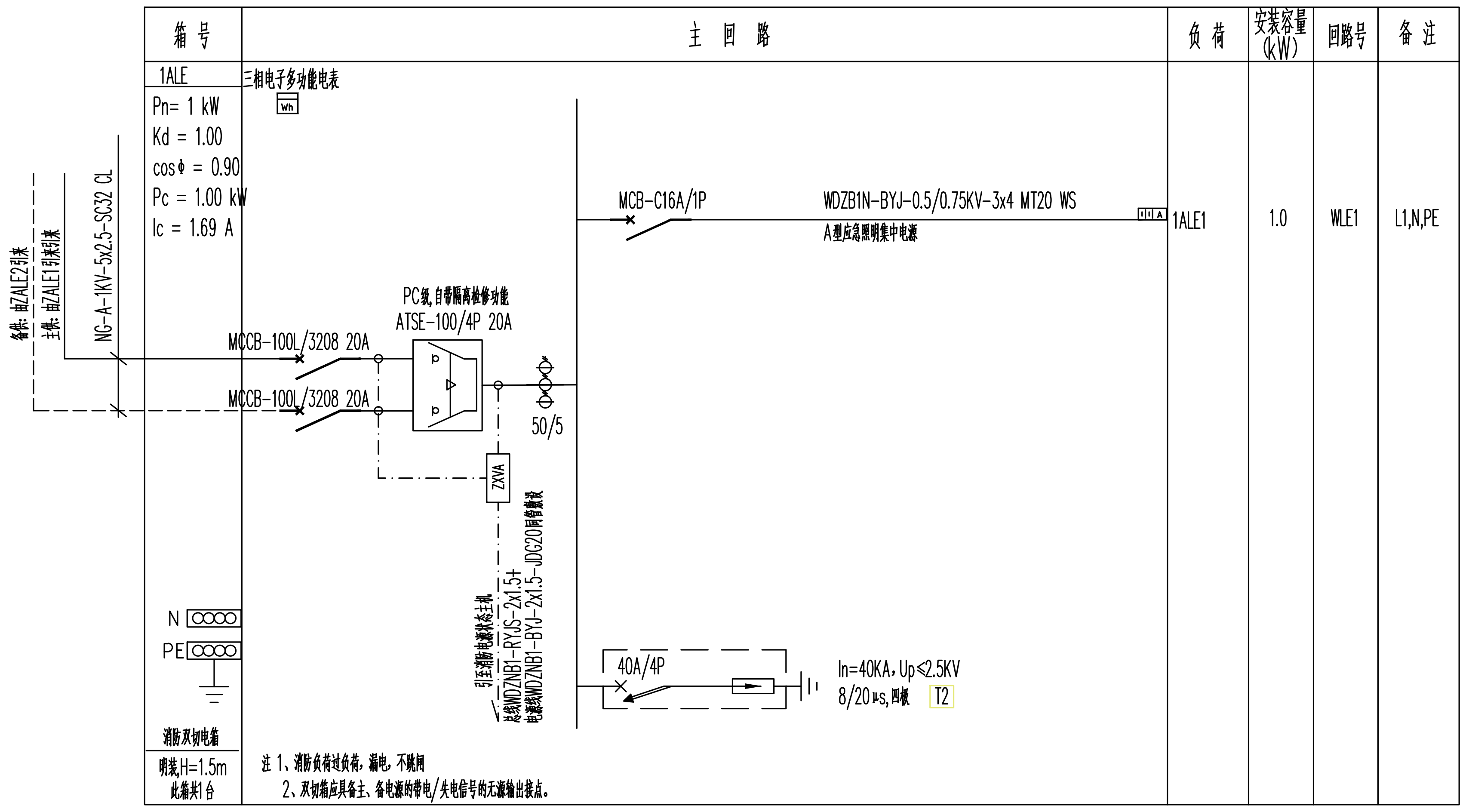

箱 号
主 回 路
负 荷
安装容量(kW)
回路号
备 注
1ALE
三相电子多功能电表
Wh
Pn= 1 kW
Kd = 1.00
cosΦ = 0.90
Pc = 1.00 kW
Ic = 1.69 A
备供：由ZALE2引来
主供：由ZALE1引来引来
NG-A-1KV-5x2.5-SC32 CL
MCCB-100L/3208 20A
MCCB-100L/3208 20A
PC级,自带隔离检修功能
ATSE-100/4P 20A
50/5
ZXVA
引至消防电源状态主机
总线WDZNB1-RYJS-2x1.5+
电源线WDZNB1-BYJ-2x1.5-JDG20同管敷设
MCB-C16A/1P
WDZB1N-BYJ-0.5/0.75KV-3x4 MT20 WS
A型应急照明集中电源
1ALE1
1.0
WLE1
L1,N,PE
40A/4P
In=40KA，Up≤2.5KV
8/20μs,四极
T2
N
PE
消防双切电箱
明装,H=1.5m
此箱共1台

注 1、消防负荷过负荷，漏电，不跳闸
2、双切箱应具备主、备电源的带电/失电信号的无源输出接点。

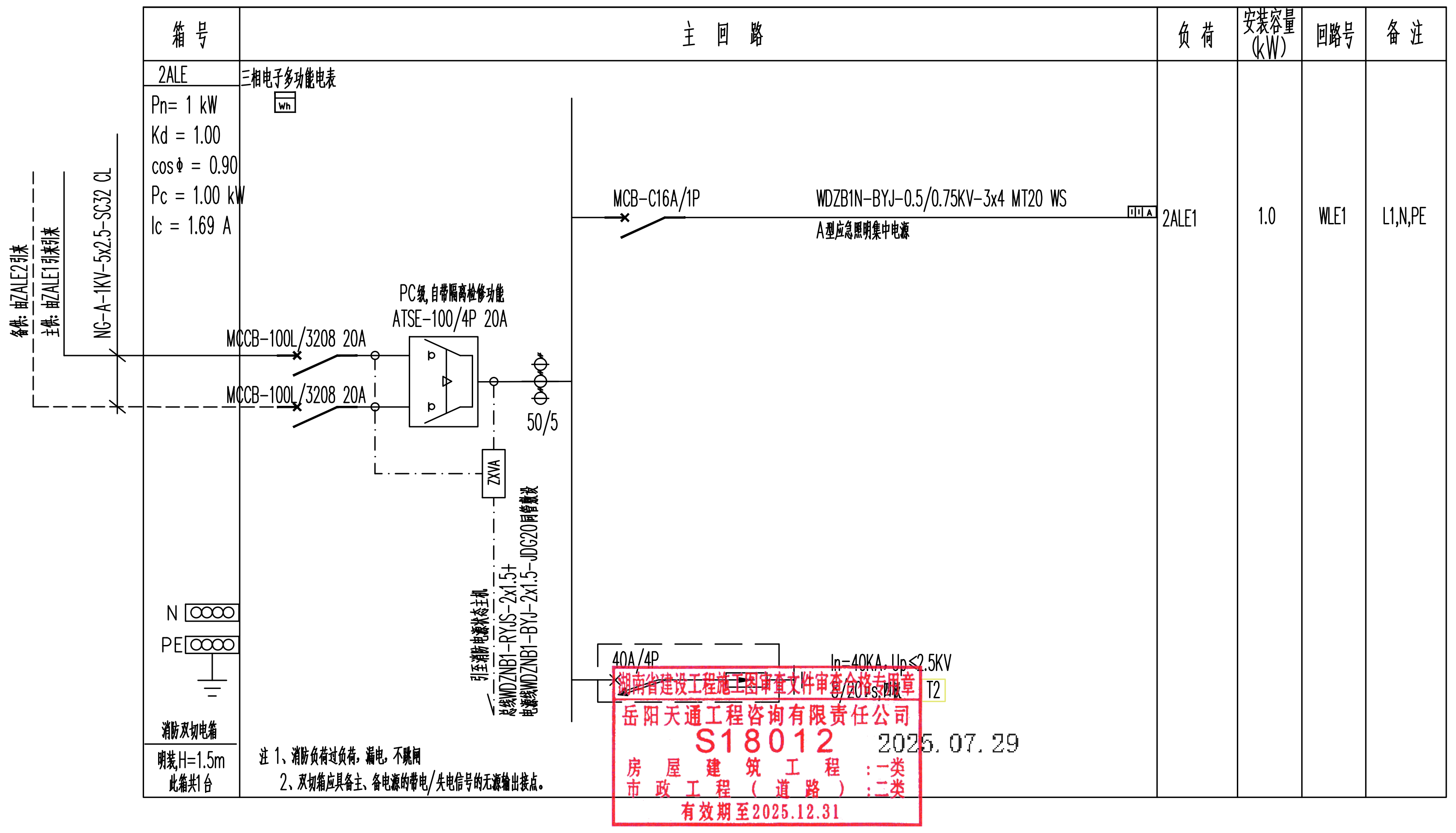

箱 号
主 回 路
负 荷
安装容量(kW)
回路号
备 注
2ALE
三相电子多功能电表
Wh
Pn= 1 kW
Kd = 1.00
cosΦ = 0.90
Pc = 1.00 kW
Ic = 1.69 A
备供：由ZALE2引来
主供：由ZALE1引来引来
NG-A-1KV-5x2.5-SC32 CL
MCCB-100L/3208 20A
MCCB-100L/3208 20A
PC级,自带隔离检修功能
ATSE-100/4P 20A
50/5
ZXVA
引至消防电源状态主机
总线WDZNB1-RYJS-2x1.5+
电源线WDZNB1-BYJ-2x1.5-JDG20同管敷设
MCB-C16A/1P
WDZB1N-BYJ-0.5/0.75KV-3x4 MT20 WS
A型应急照明集中电源
2ALE1
1.0
WLE1
L1,N,PE
40A/4P
In=40KA，Up≤2.5KV
8/20μs,四极
T2
N
PE
消防双切电箱
明装,H=1.5m
此箱共1台

注 1、消防负荷过负荷，漏电，不跳闸
2、双切箱应具备主、备电源的带电/失电信号的无源输出接点。

湖南省建设工程施工图审查文件审查合格专用章
岳阳天通工程咨询有限责任公司
S18012 2025.07.29
房屋建筑工程：一类
市政工程（道路）：二类
有效期至2025.12.31

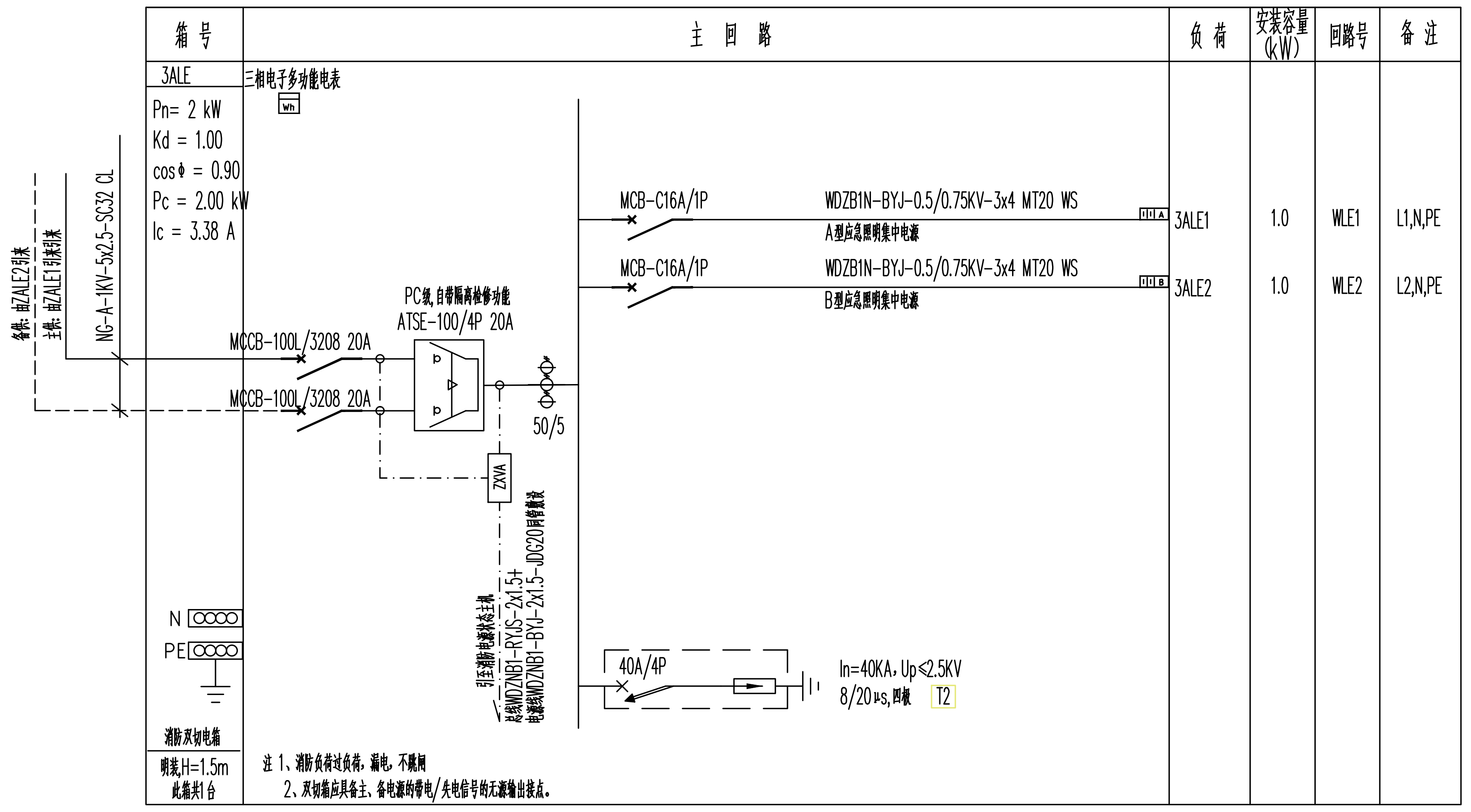

箱 号
主 回 路
负 荷
安装容量(kW)
回路号
备 注
3ALE
三相电子多功能电表
Wh
Pn= 2 kW
Kd = 1.00
cosΦ = 0.90
Pc = 2.00 kW
Ic = 3.38 A
备供：由ZALE2引来
主供：由ZALE1引来引来
NG-A-1KV-5x2.5-SC32 CL
MCCB-100L/3208 20A
MCCB-100L/3208 20A
PC级,自带隔离检修功能
ATSE-100/4P 20A
50/5
ZXVA
引至消防电源状态主机
总线WDZNB1-RYJS-2x1.5+
电源线WDZNB1-BYJ-2x1.5-JDG20同管敷设
MCB-C16A/1P
WDZB1N-BYJ-0.5/0.75KV-3x4 MT20 WS
A型应急照明集中电源
3ALE1
1.0
WLE1
L1,N,PE
MCB-C16A/1P
WDZB1N-BYJ-0.5/0.75KV-3x4 MT20 WS
B型应急照明集中电源
3ALE2
1.0
WLE2
L2,N,PE
40A/4P
In=40KA，Up≤2.5KV
8/20μs,四极
T2
N
PE
消防双切电箱
明装,H=1.5m
此箱共1台

注 1、消防负荷过负荷，漏电，不跳闸
2、双切箱应具备主、备电源的带电/失电信号的无源输出接点。

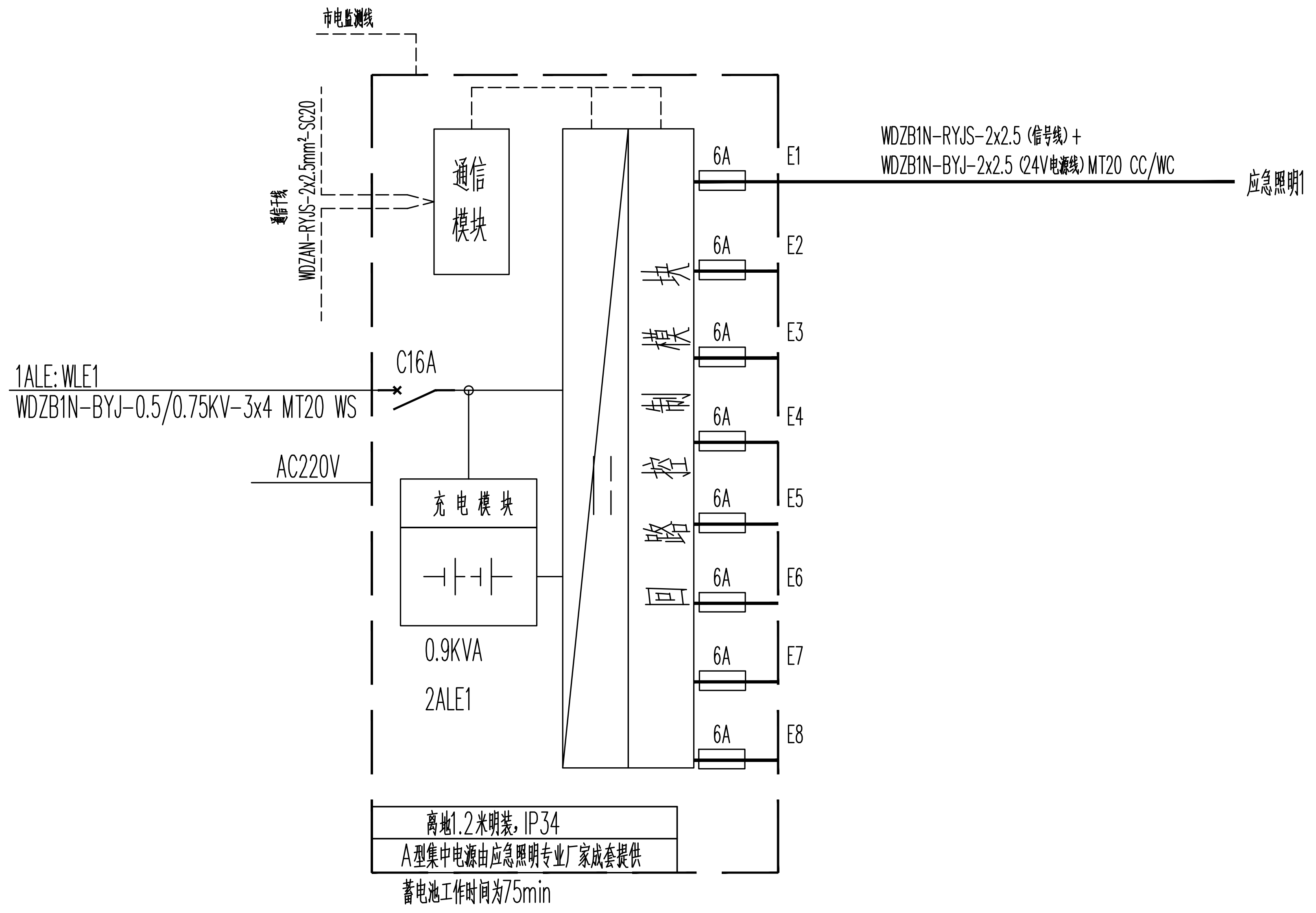

市电监测线
通信干线
WDZAN-RYJS-2x2.5mm²-SC20
通信模块
1ALE:WLE1
WDZB1N-BYJ-0.5/0.75KV-3x4 MT20 WS
C16A
AC220V
充电模块
0.9KVA
2ALE1
回路控制模块
6A
E1
E2
E3
E4
E5
E6
E7
E8
WDZB1N-RYJS-2x2.5 (信号线)+
WDZB1N-BYJ-2x2.5 (24V电源线) MT20 CC/WC
应急照明1
离地1.2米明装，IP34
A型集中电源由应急照明专业厂家成套提供
蓄电池工作时间为75min

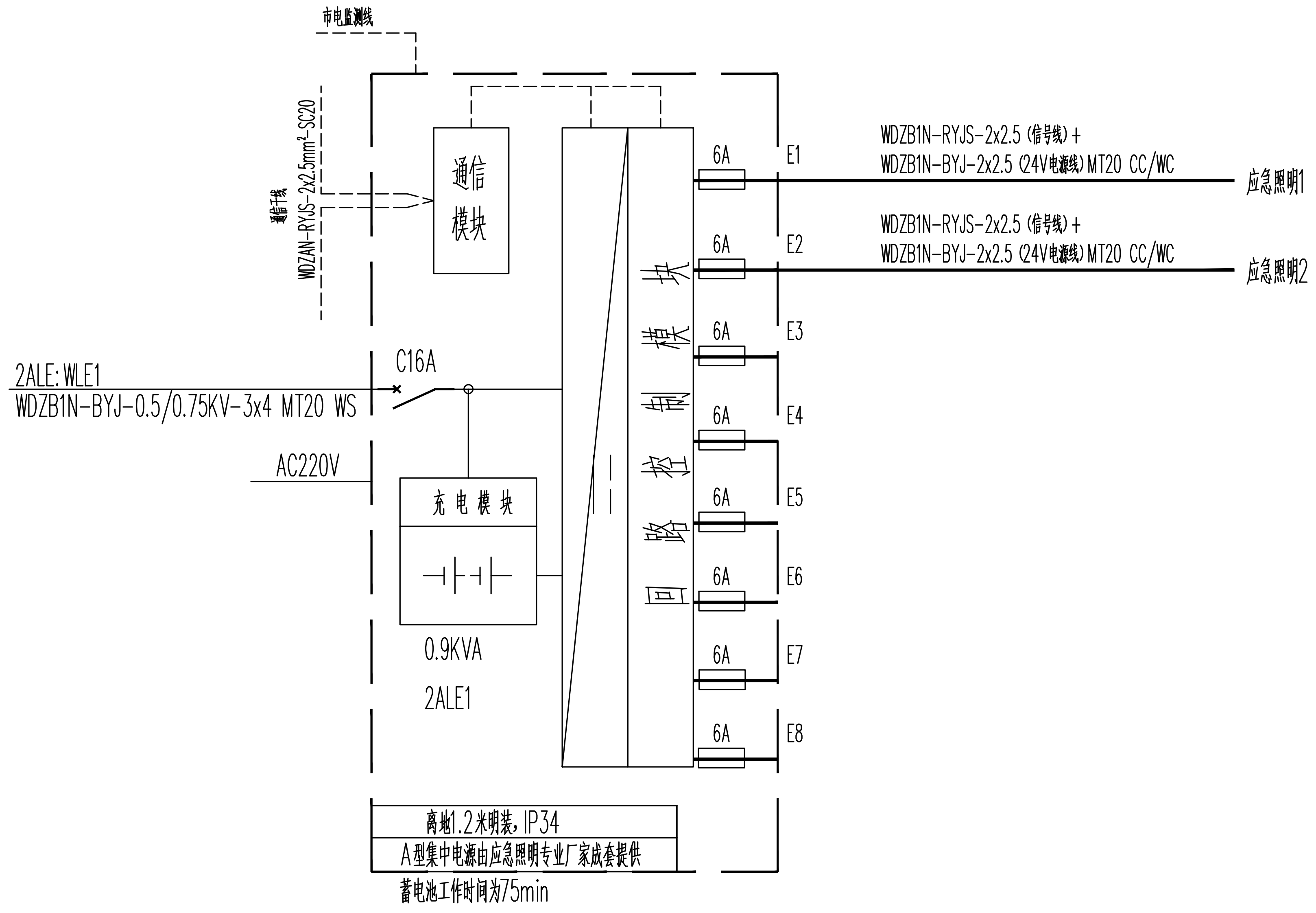

市电监测线
通信干线
WDZAN-RYJS-2x2.5mm²-SC20
通信模块
2ALE:WLE1
WDZB1N-BYJ-0.5/0.75KV-3x4 MT20 WS
C16A
AC220V
充电模块
0.9KVA
2ALE1
回路控制模块
6A
E1
E2
E3
E4
E5
E6
E7
E8
WDZB1N-RYJS-2x2.5 (信号线)+
WDZB1N-BYJ-2x2.5 (24V电源线) MT20 CC/WC
应急照明1
WDZB1N-RYJS-2x2.5 (信号线)+
WDZB1N-BYJ-2x2.5 (24V电源线) MT20 CC/WC
应急照明2
离地1.2米明装，IP34
A型集中电源由应急照明专业厂家成套提供
蓄电池工作时间为75min

不得在图纸上量取尺寸施工。
如有任何不详事宜，须在施工前与设计师会商。
本工程图纸未经设计单位许可不得用于其他地方。

会 签		
建 筑专业		
结 构专业		
给排水专业		
电 气专业		
暖 通专业		

岳阳市规划勘测设计院有限公司
建筑行业(建筑工程)乙级：A243019305

项目负责人	陈志宇	陈志宇
审 定 人	吴 勇	
审 核 人	刘林丽	刘林丽
专业负责人	刘林丽	刘林丽
校 对 人	秦 军	秦军
设 计 人	李 丹	

档案号:

建设单位:
岳阳市岳阳楼区住房和城乡建设局
(岳阳市岳阳楼区汇城发展集团有限公司)

工程名称:
岳阳楼区剪刀池社区驿马巷周边文体及公共设施提质改造工程

子项名称:
仓库改造

图 名:
电气系统图2

图 别:

日 期: 2025.07

比 例: 1:100

图 号: 电施-12

版本号:

版本说明

版本	日期	审核	备注

岳阳市规划勘测设计院有限公司
出图专用章
市政行业(排水、桥梁工程)专业乙级
风景园林工程设计专项乙级
建筑行业(建筑工程)乙级
证书编号:A243019305 有效期:2026年7月6日